KARTA INFORMACYJNA POMPOWNI *EPS*

TYP: PS / 1200 - 4,15 / N -32 / Pirania S12/2D

Wydminy, PG3

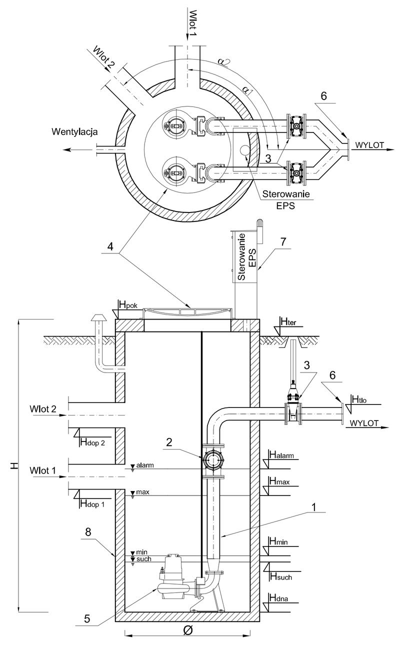

	Nazwa elementu	szt.
1	Orurowanie DN 32	mb.
2	Zawór kulowy zwrotny DN 32	2
3	Zasuwa DN32	2
4	Właz żeliwny B125 fi800	1
5	Pompa ABS **Pirania S12/2D** P_1= 1,9 kW P_2=1,2 kW I=3,6 A	2
6	Kołnierz normowy DN 32	1
7	Szafa sterownicza	1
8	Zbiornik BETON B45 Ø 1200mm H=4,15m	1

PEHD PN 10 DN40

	Oznaczenie	m n.p.m.
1	Hpok	135,30
2	Hter	135,15
3	Hlo	133,35
4	Hdop1 -	132,15
5	Hdop2 -	-
6	Halarm	132,35
7	Hmax	132,05
8	Hmin	131,75
9	Hsuch	131,65
10	Hdna	131,15
11	α1	
12	α2	

Pompownia produkowana przez firmę ECOL-UNICON Sp. z o.o. lub przez inną firmę o równoważnym standardzie

EKOL-UNICON Sp. z o.o.
80-067 Gdańsk, ul. Równa 2
tel.: (0-58) 306-56-78
fax.:(0-58) 306-57-02

KARTA INFORMACYJNA POMPOWNI *EPS*

TYP: PS / 1200 - 3,25 / N -50 / Pirania S12/2D

Wydminy, PG2

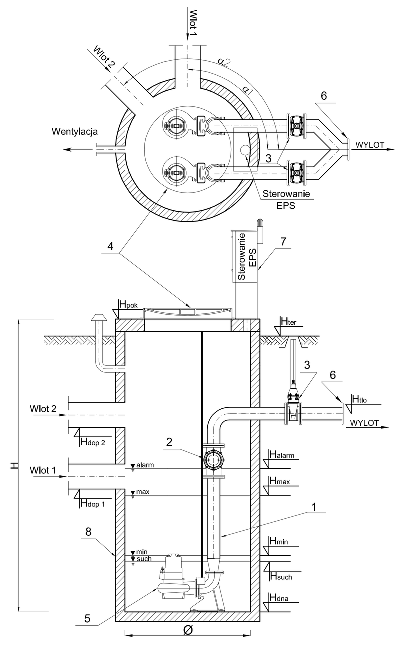

	Nazwa elementu	szt.
1	Orurowanie DN 50	mb.
2	Zawór kulowy zwrotny DN 50	2
3	Zasuwa DN50	2
4	Właz żeliwny B125 fi800	1
5	Pompa ABS **Pirania S12/2D** P_1= 1,9 kW P_2=1,3 kW I=3,6 A	2
6	Kołnierz normowy DN 50	1
7	Szafa sterownicza	1
8	Zbiornik BETON B45 Ø 1200mm H=3,25 m	1

PEHD PN 10 DN63

	Oznaczenie	m n.p.m.
1	Hpok	134,33
2	Hter	134,18
3	Hlo	132,38
4	Hdop1 -	132,08
5	Hdop2 -	-
6	Halarm	132,28
7	Hmax	131,98
8	Hmin	131,68
9	Hsuch	131,58
10	Hdna	131,08
11	α1	
12	α2	

Pompownia produkowana przez firmę ECOL-UNICON Sp. z o.o. lub przez inną firmę o równoważnym standardzie

EKOL-UNICON Sp. z o.o.
80-067 Gdańsk, ul. Równa 2
tel.: (0-58) 306-56-78
fax.:(0-58) 306-57-02

KARTA INFORMACYJNA POMPOWNI *EPS*

TYP: PS / 1200 - 3,25 / N -40 / Pirania 09 D

Wydminy, PM3

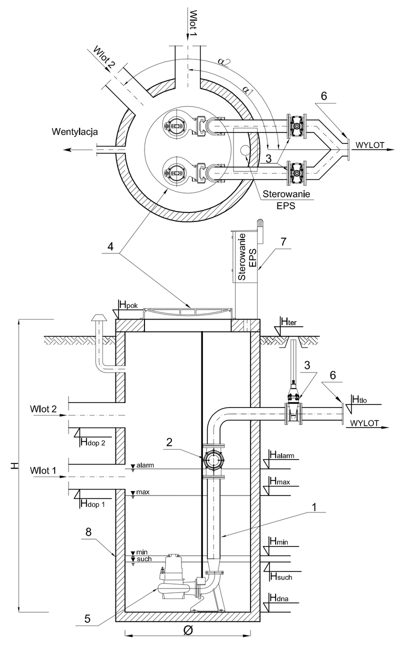

	Nazwa elementu	szt.
1	Orurowanie DN 40	mb.
2	Zawór kulowy zwrotny DN 40	2
3	Zasuwa DN40	2
4	Właz żeliwny B125 fi600	1
5	Pompa ABS **Pirania 09 D** P_1= kW P_2=2,0 kW I=4,64A	2
6	Kołnierz normowy DN 40	1
7	Szafa sterownicza	1
8	Zbiornik BETON B45 Ø 1200mm H=3,25m	1

PEHD PN8 DN40

	Oznaczenie	m n.p.m.
1	Hpok	133,95
2	Hter	133,80
3	Hlo	132,00
4	Hdop1 -	131,70
5	Hdop2 -	-
6	Halarm	131,90
7	Hmax	131,60
8	Hmin	131,30
9	Hsuch	131,20
10	Hdna	130,70
11	α1	
12	α2	

Pompownia produkowana przez firmę ECOL-UNICON Sp. z o.o. lub przez inną firmę o równoważnym standardzie

EKOL-UNICON Sp. z o.o.
80-067 Gdańsk, ul. Równa 2
tel.: (0-58) 306-56-78
fax.:(0-58) 306-57-02

KARTA INFORMACYJNA POMPOWNI *EPS*

TYP: PS / 1200 - 3,40 / N -32 / Pirania S12/2D

Wydminy, PM2

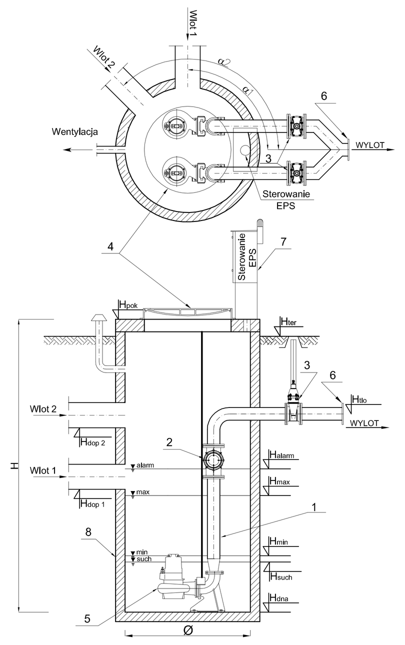

	Nazwa elementu	szt.
1	Orurowanie DN 32	mb.
2	Zawór kulowy zwrotny DN 32	2
3	Zasuwa DN32	2
4	Właz żeliwny B125 fi600	1
5	Pompa ABS **Pirania S12/2D** P_1= 1,7 kW P_2=1,2 kW I=3,3 A	2
6	Kołnierz normowy DN 32	1
7	Szafa sterownicza	1
8	Zbiornik BETON B45 Ø 1200mm H=3,40m	1

PEHD PN8 DN40

	Oznaczenie	m n.p.m.
1	Hpok	134,70
2	Hter	134,50
3	Hlo	132,70
4	Hdop1 -	132,30
5	Hdop2 -	-
6	Halarm	132,50
7	Hmax	132,20
8	Hmin	131,90
9	Hsuch	131,80
10	Hdna	131,30
11	α1	
12	α2	

Pompownia produkowana przez firmę ECOL-UNICON Sp. z o.o. lub przez inną firmę o równoważnym standardzie

EKOL-UNICON Sp. z o.o.
80-067 Gdańsk, ul. Równa 2
tel.: (0-58) 306-56-78
fax.:(0-58) 306-57-02

KARTA INFORMACYJNA POMPOWNI *EPS*

TYP: PS / 1000 - 3,06 / N - 32 / Pirania 09D

Wydminy, PL1

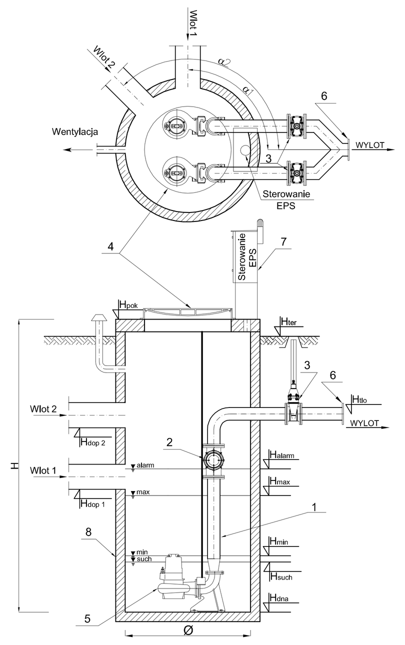

	Nazwa elementu	szt.
1	Orurowanie DN 32	mb.
2	Zawór kulowy zwrotny DN 32	2
3	Zasuwa DN 32	2
4	Właz żeliwny B125 fi600	1
5	Pompa ABS **Pirania 09D** P_1= 2,6 kW P_2=2,0 kW I=4,6 A	2
6	Kołnierz normowy DN 32	1
7	Szafa sterownicza	1
8	Zbiornik BETON B45 Ø 1000mm H=3,06 m	1

PEHD PN8 DN40

	Oznaczenie	m n.p.m.
1	Hpok	135,06
2	Hter	135,00
3	Hlo	133,20
4	Hdop1 -	133,00
5	Hdop2 -	-
6	Halarm	133,20
7	Hmax	132,90
8	Hmin	132,60
9	Hsuch	132,50
10	Hdna	132,00
11	α1	
12	α2	

Pompownia produkowana przez firmę ECOL-UNICON Sp. z o.o. lub przez inną firmę o równoważnym standardzie

EKOL-UNICON Sp. z o.o.
80-067 Gdańsk, ul. Równa 2
tel.: (0-58) 306-56-78
fax.:(0-58) 306-57-02

KARTA INFORMACYJNA POMPOWNI *EPS*

TYP: PS / 1000 - 3,31 / N -32 / Pirania S26/2D

Wydminy, PG5

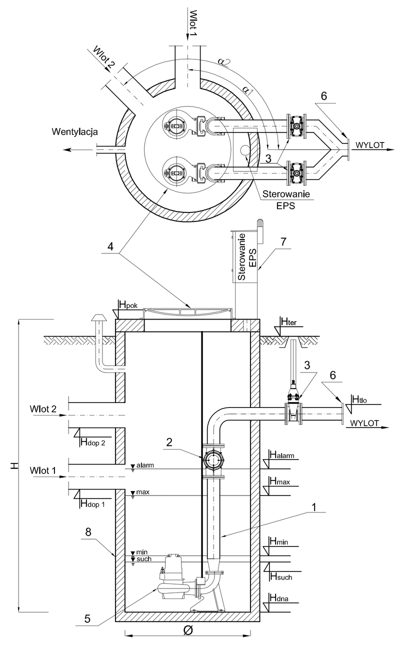

	Nazwa elementu	szt.
1	Orurowanie DN 32	mb.
2	Zawór kulowy zwrotny DN 32	2
3	Zasuwa DN 32	2
4	Właz żeliwny B125 fi600	1
5	Pompa ABS **Pirania S26/2D** P_1= kW P_2=2,6 kW I=5,64A	2
6	Kołnierz normowy DN 32	1
7	Szafa sterownicza	1
8	Zbiornik BETON B45 Ø 1000mm H=3,31 m	1

PEHD PN8 DN40

	Oznaczenie	m n.p.m.
1	Hpok	135,96
2	Hter	135,75
3	Hlo	133,95
4	Hdop1 -	133,65
5	Hdop2 -	-
6	Halarm	133,85
7	Hmax	133,55
8	Hmin	133,25
9	Hsuch	133,15
10	Hdna	132,65
11	α1	
12	α2	

Pompownia produkowana przez firmę ECOL-UNICON Sp. z o.o. lub przez inną firmę o równoważnym standardzie

EKOL-UNICON Sp. z o.o.
80-067 Gdańsk, ul. Równa 2
tel.: (0-58) 306-56-78
fax.:(0-58) 306-57-02

KARTA INFORMACYJNA POMPOWNI *EPS*

TYP: PS / 1500 - 4,20 / N -50 / Pirania M85/2D

Wydminy, PG1

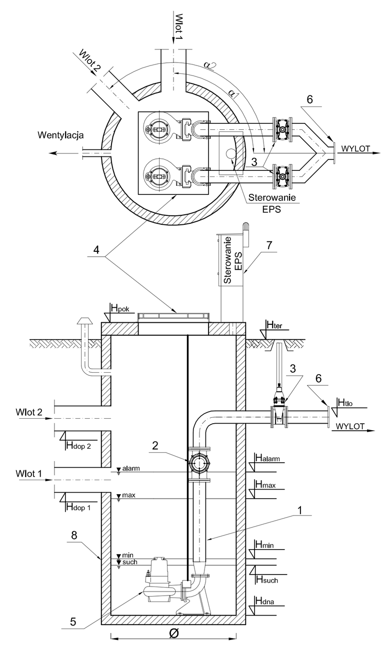

	Nazwa elementu	szt.
1	Orurowanie DN 50	mb.
2	Zawór kulowy zwrotny DN 50	2
3	Zasuwa DN50	2
4	Właz lekki aluminiowy 960x960	1
5	Pompa ABS **Pirania M85/2D** P_1= 10,1kW P_2=8,5 kW I=17,2A	2
6	Kołnierz normowy DN 50	1
7	Szafa sterownicza	1
8	Zbiornik BETON B45 Ø 1500mm H=4,20m	1

PEHD PN8 DN75

	Oznaczenie	m n.p.m.
1	Hpok	132,30
2	Hter	132,10
3	Hlo	130,30
4	Hdop1 -	129,10
5	Hdop2 -	-
6	Halarm	129,30
7	Hmax	129,00
8	Hmin	128,70
9	Hsuch	128,60
10	Hdna	128,10
11	α1	
12	α2	

Pompownia produkowana przez firmę ECOL-UNICON Sp. z o.o. lub przez inną firmę o równoważnym standardzie

EKOL-UNICON Sp. z o.o.
80-067 Gdańsk, ul. Równa 2
tel.: (0-58) 306-56-78
fax.:(0-58) 306-57-02

KARTA INFORMACYJNA POMPOWNI *EPS*

TYP: PS / 1500 - 3,30 / N - 50 / Pirania S17/2D

Wydminy, PM4

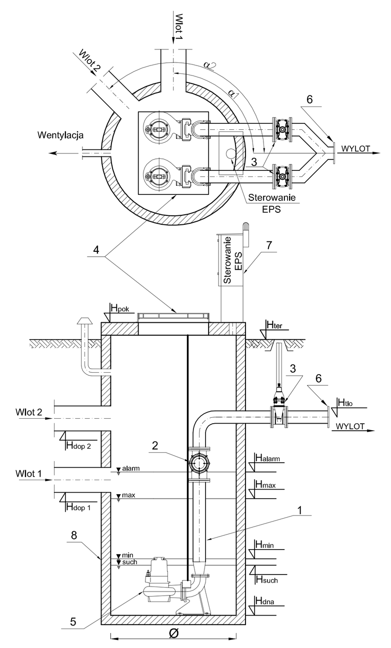

	Nazwa elementu	szt.
1	Orurowanie DN 50	mb.
2	Zawór kulowy zwrotny DN 50	2
3	Zasuwa DN50	2
4	Właz lekki aluminiowy 960x960	1
5	Pompa ABS **Pirania S17/2D** P_1= 2,3 kW P_2=1,7 kW I=4,0 A	2
6	Kołnierz normowy DN 50	1
7	Szafa sterownicza	1
8	Zbiornik BETON B45 Ø 1500mm H=3,30m	1

PEHD PN8 DN75

	Oznaczenie	m n.p.m.
1	Hpok	140,00
2	Hter	133,80
3	Hlo	132,00
4	Hdop1 -	131,70
5	Hdop2 -	-
6	Halarm	131,90
7	Hmax	131,60
8	Hmin	131,30
9	Hsuch	131,20
10	Hdna	130,70
11	α1	
12	α2	

Pompownia produkowana przez firmę ECOL-UNICON Sp. z o.o. lub przez inną firmę o równoważnym standardzie

EKOL-UNICON Sp. z o.o.
80-067 Gdańsk, ul. Równa 2
tel.: (0-58) 306-56-78
fax.:(0-58) 306-57-02

KARTA INFORMACYJNA POMPOWNI *EPS*

TYP: PS / 1500 - 3,30 / N - 65 / Pirania M55/2D

Wydminy, PM1

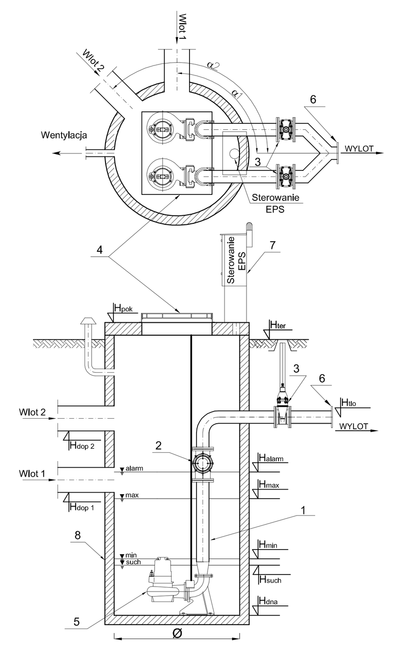

	Nazwa elementu	szt.
1	Orurowanie DN 65	mb.
2	Zawór kulowy zwrotny DN 65	2
3	Zasuwa DN65	2
4	Właz lekki aluminiowy 960x960	1
5	Pompa ABS **Pirania M55/2D** P_1= kW P_2=5,5 kW I=10,4A	2
6	Kołnierz normowy DN 65	1
7	Szafa sterownicza	1
8	Zbiornik BETON B45 Ø 1500mm H=3,30m	1

PEHD PN8 DN90

	Oznaczenie	m n.p.m.
1	Hpok	132,60
2	Hter	132,40
3	Hlo	130,60
4	Hdop1 -	130,30
5	Hdop2 -	-
6	Halarm	130,50
7	Hmax	130,20
8	Hmin	129,90
9	Hsuch	129,80
10	Hdna	129,30
11	α1	
12	α2	

Pompownia produkowana przez firmę ECOL-UNICON Sp. z o.o. lub przez inną firmę o równoważnym standardzie

EKOL-UNICON Sp. z o.o.
80-067 Gdańsk, ul. Równa 2
tel.: (0-58) 306-56-78
fax.:(0-58) 306-57-02

KARTA INFORMACYJNA POMPOWNI *EPS*

TYP: PS / 1000 - 3,15 / N -32 / Pirania S26/2D

Wydminy, PL1

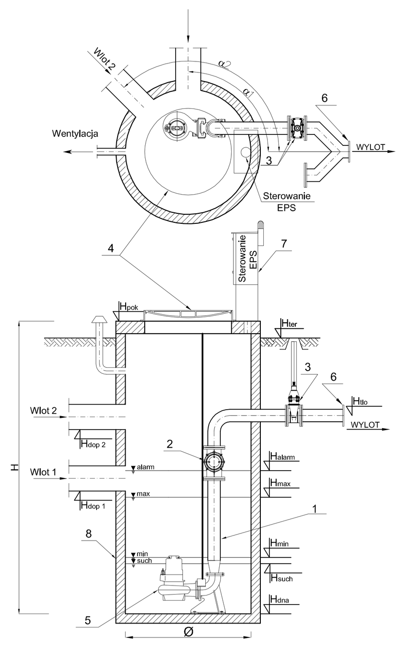

	Nazwa elementu	szt.
1	Orurowanie DN 32	mb.
2	Zawór kulowy zwrotny DN 32	2
3	Zasuwa DN 32	2
4	Właz żeliwny B125 fi600	1
5	Pompa ABS **Pirania S26/2D** P_1= 2,6 kW P_2=2,0 kW I=4,6 A	2
6	Kołnierz normowy DN 32	1
7	Szafa sterownicza	1
8	Zbiornik BETON B45 Ø 1000mm H=3,15m	1

PEHD PN8 DN40

	Oznaczenie	m n.p.m.
1	Hpok	135,15
2	Hter	135,00
3	Hlo	133,20
4	Hdop1 -	133,00
5	Hdop2 -	-
6	Halarm	133,20
7	Hmax	132,90
8	Hmin	132,60
9	Hsuch	132,50
10	Hdna	132,00
11	α1	
12	α2	

Pompownia produkowana przez firmę ECOL-UNICON Sp. z o.o. lub przez inną firmę o równoważnym standardzie

EKOL-UNICON Sp. z o.o.
80-067 Gdańsk, ul. Równa 2
tel.: (0-58) 306-56-78
fax.:(0-58) 306-57-02

KARTA INFORMACYJNA POMPOWNI *EPS*

TYP: PS / 1000 - 3,15 / N -32 / Pirania S13/4D

Wydminy, PL2

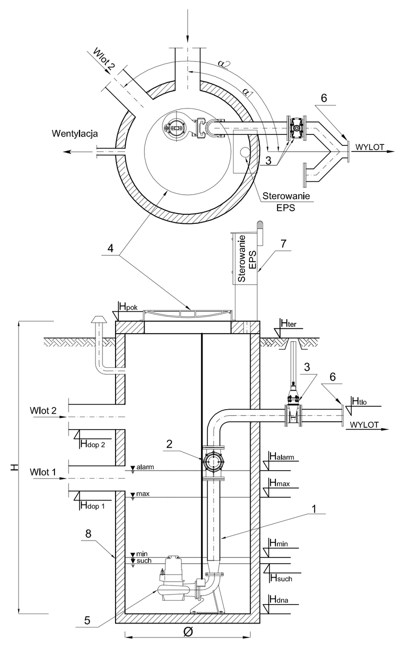

	Nazwa elementu	szt.
1	Orurowanie DN 32	mb.
2	Zawór kulowy zwrotny DN 32	2
3	Zasuwa DN 32	2
4	Właz żeliwny B125 fi600	1
5	Pompa ABS **Pirania S13/4D** P_1= 2 kW P_2=1,3 kW I=3,6 A	2
6	Kołnierz normowy DN 32	1
7	Szafa sterownicza	1
8	Zbiornik BETON B45 Ø 1000mm H=3,15m	1

PEHD PN8 DN40

	Oznaczenie	m n.p.m.
1	Hpok	133,90
2	Hter	133,75
3	Hlo	131,95
4	Hdop1 -	131,75
5	Hdop2 -	-
6	Halarm	131,95
7	Hmax	131,65
8	Hmin	131,35
9	Hsuch	131,25
10	Hdna	130,75
11	α1	
12	α2	

Pompownia produkowana przez firmę ECOL-UNICON Sp. z o.o. lub przez inną firmę o równoważnym standardzie

EKOL-UNICON Sp. z o.o.
80-067 Gdańsk, ul. Równa 2
tel.: (0-58) 306-56-78
fax.:(0-58) 306-57-02