KOSZ DO KOSZYKÓWKI skala 1:20

ORLIK 2012
ZESPÓŁ BOISK SPORTOWYCH

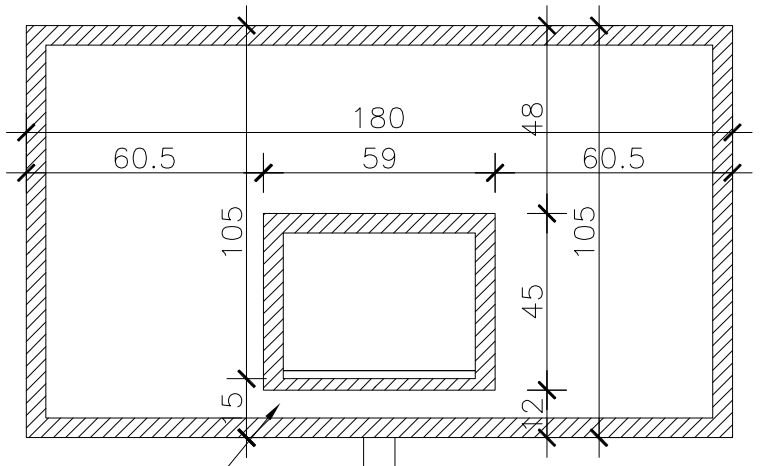

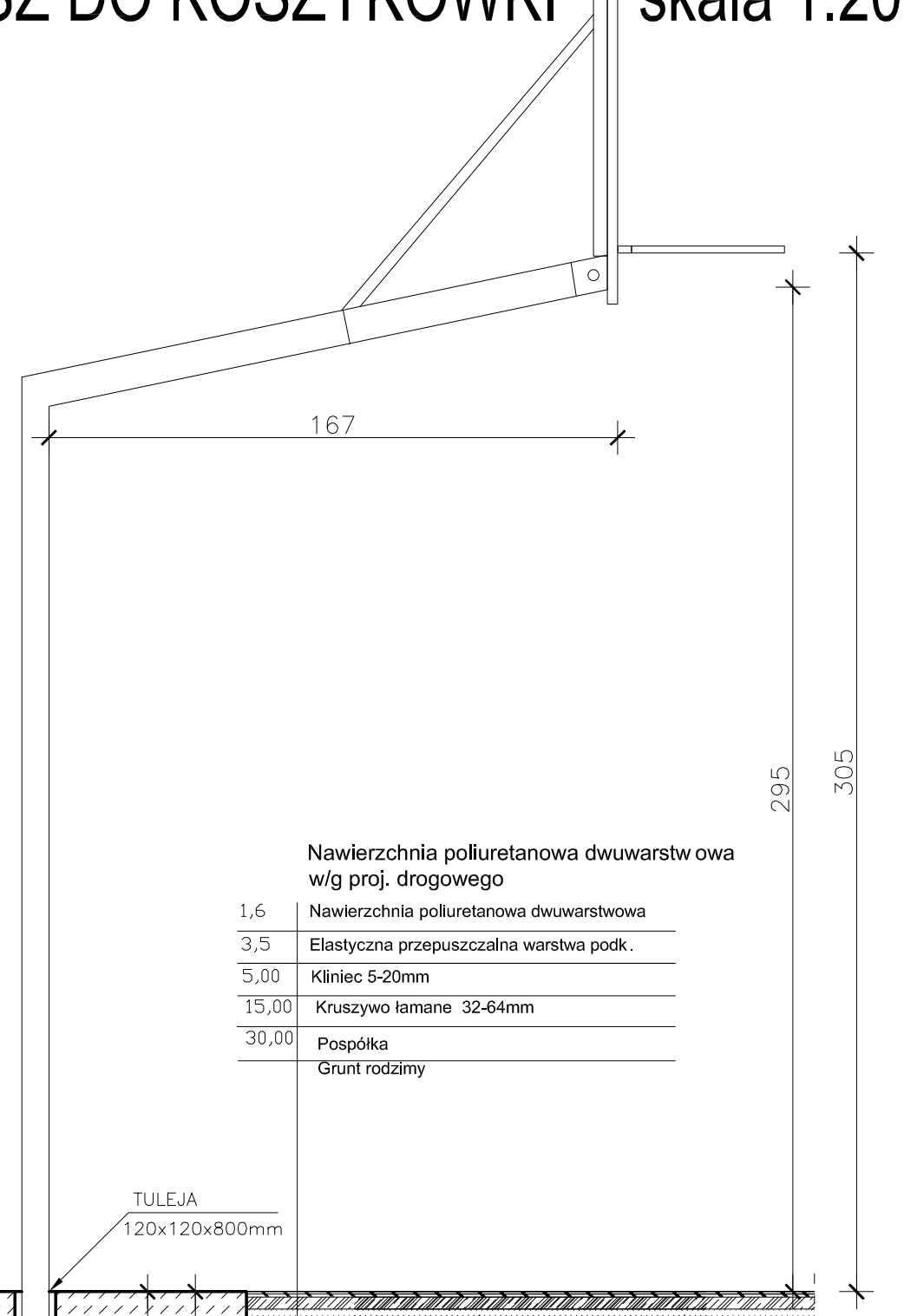

Nawierzchnia poliuretanowa dwuwarstw owa
w/g proj. drogowego

1,6	Nawierzchnia poliuretanowa dwuwarstwowa
3,5	Elastyczna przepuszczalna warstwa podk.
5,00	Kliniec 5-20mm
15,00	Kruszywo łamane 32-64mm
30,00	Pospółka
	Grunt rodzimy

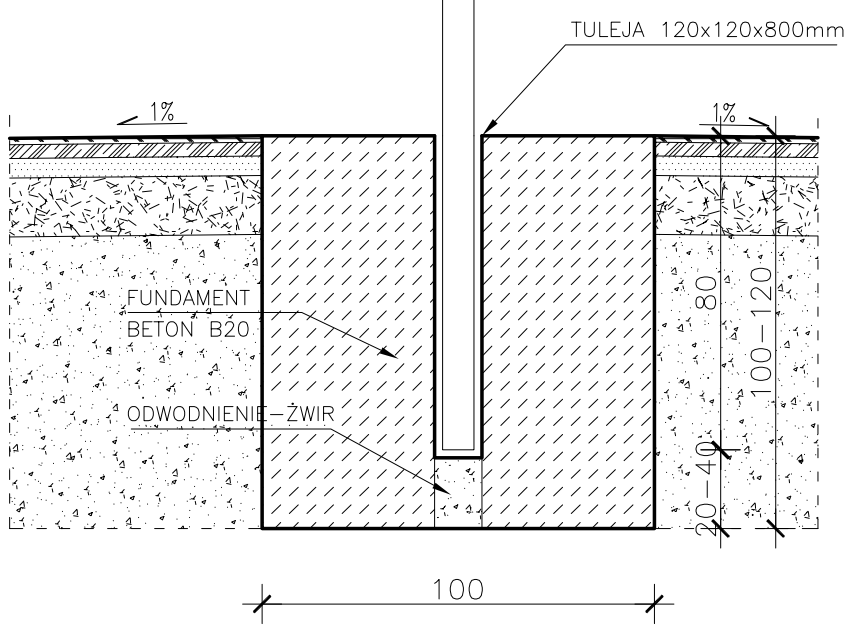

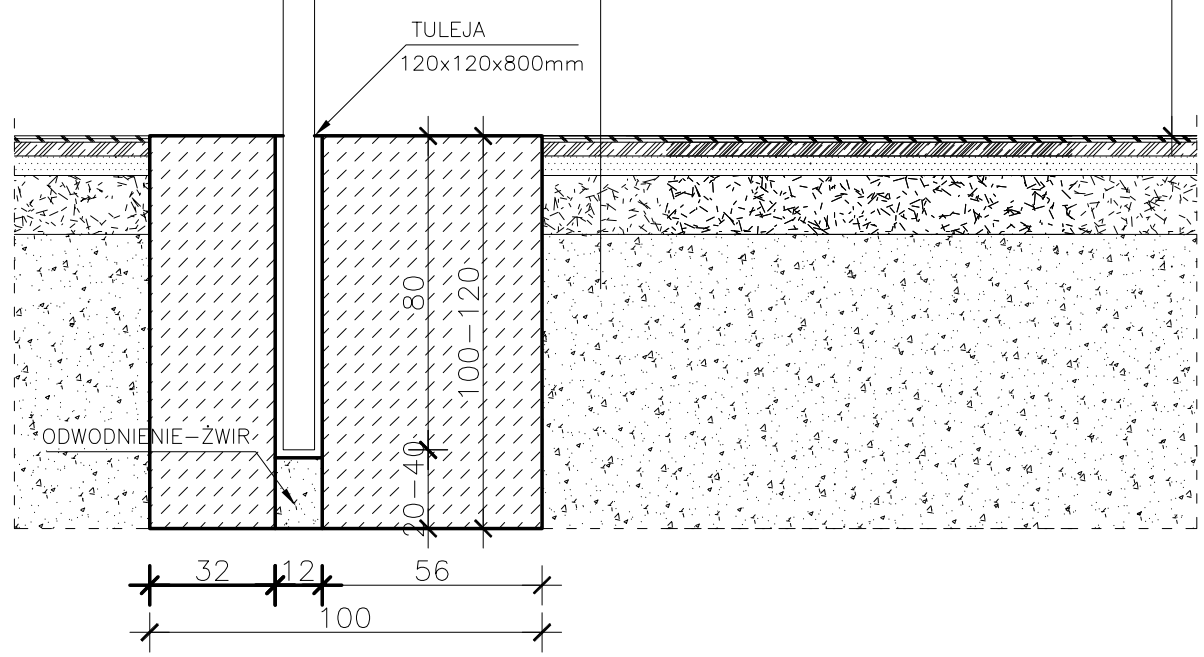

zadanie:
ORLIK 2012
ZESPÓŁ BOISK SPORTOWYCH

inwestor:
WYKONANO NA ZAMOWIENIE MINISTERSTWA SPORTU I TURYSTYKI

generalny projektant/wykonawca projektu:

Kulczyński Architekt
sp. z o.o.
UL. ZGODA 4 m. 2, 00–018 WARSZAWA
tel./fax 827 29 18 tel. 828 22 00

autorzy: projektant generalny: arch. Bogdan Kulczyński St-290/82, MKIS25/AW/W87; projektanci: arch. Marek Michałowski MA/012/03, MA-1480	temat rysunku: KOSZ DO KOSZYKÓWKI
opracował: arch. Łukasz Milewski	branża: ARCHITEKTURA
sprawdził: Maksymilian Ziółkowski SW-11/2004, MA-1859	faza: PROJEKT TYPOWY

nr projektu:	indeks fazy:	obiekt:	nr rysunku:	rewizja:	data edycji:	arkusz:	skala:
B.08	PBU	00	AR-05-04	00	08.02	1/5	1:20

AUTORSKA PRACOWNIA PROJEKTOWA
– ARCHITEKT MAREK WOJTECKI–
15–427 Białystok, ul. Lipowa 18A lok.14 tel. 085/74 201 18

OBIEKT	ZESPÓŁ BOISK SPORTOWYCH " Moje boiski ORLIK 2012" z zapleczem sanitarno - szatniowym Gawliki Wielkie 33, Gm.Wydminy, dz.nr geod.208/12;209	DATA: 30.04.2010r	15.
		SKALA	1:20
nazwa rysunku	KOSZ DO KOSZYKÓWKI	PROJEKT WYKONAWCZY	
autor projektu	mgr inż. arch. MAREK WOJTECKI	Upr.Nr Bł.–65/91	
opracował	mgr inż. arch. URSZULA GAWRYŁOWICZ		
sprawdzający	mgr inż. arch. J. WOŁOSIEWICZ	Upr.Nr Bł.–28/97	
Inwestor	GMINA WYDMINY, ul. Grunwaldzka 70, 11–510 Wydminy		